Aansluitschema Warmte / koude opwekker op de UMR

(D.m.v. potentiaal vrij schakelcontact)

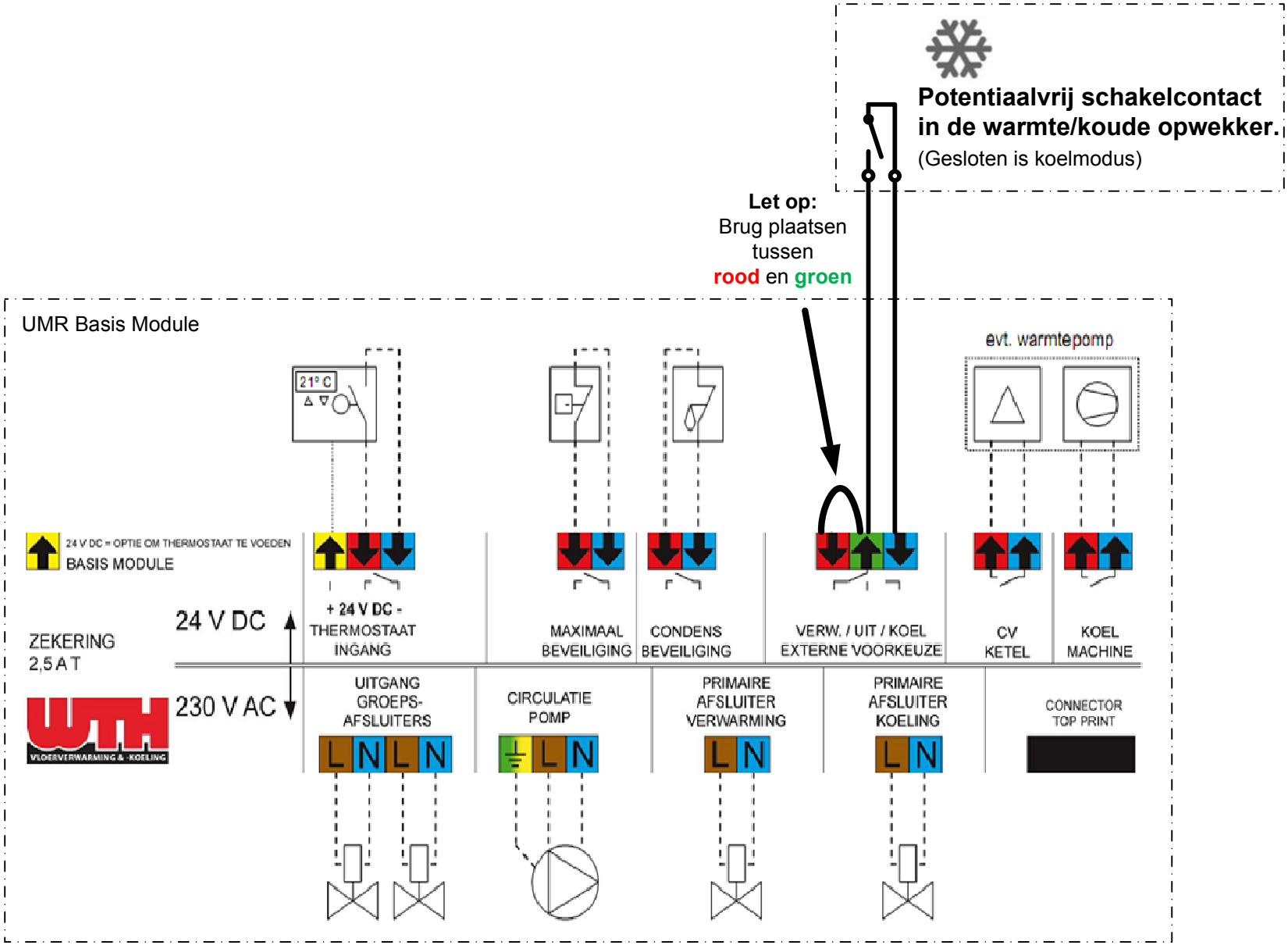

(MdH 10-05-2011)